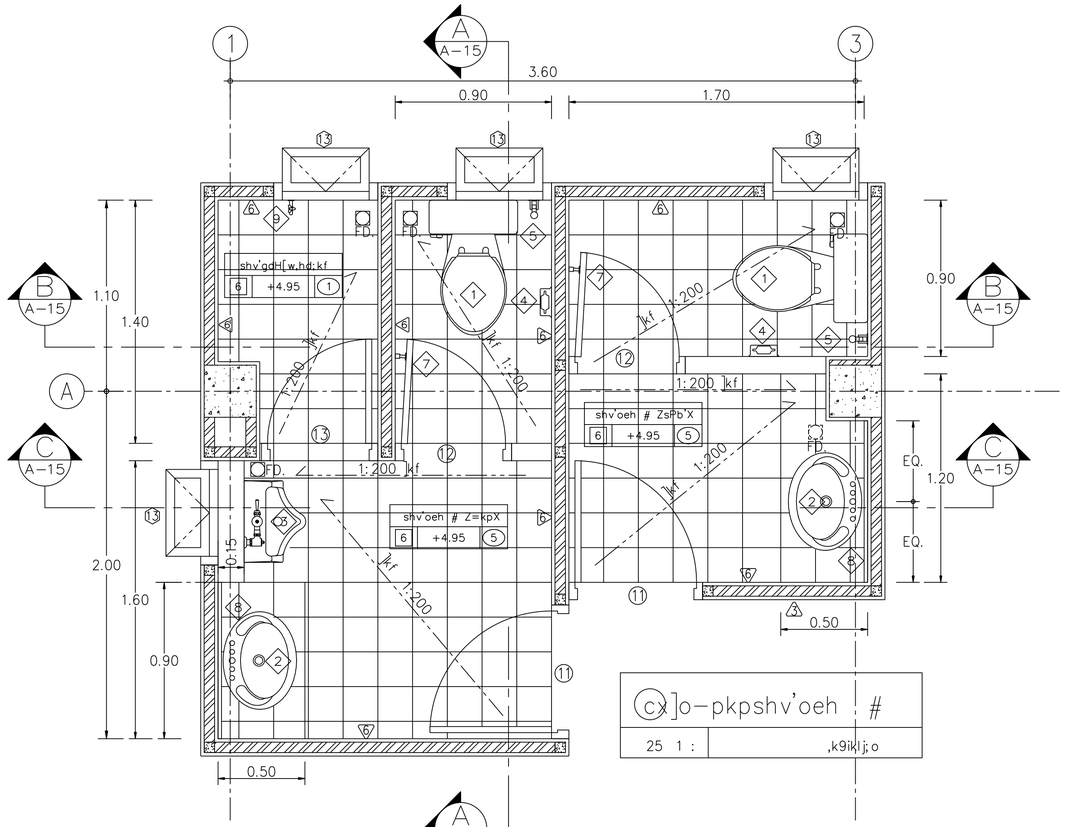

cx]o-pkpshv'oeh #

25 1 :	,k9iklj;o

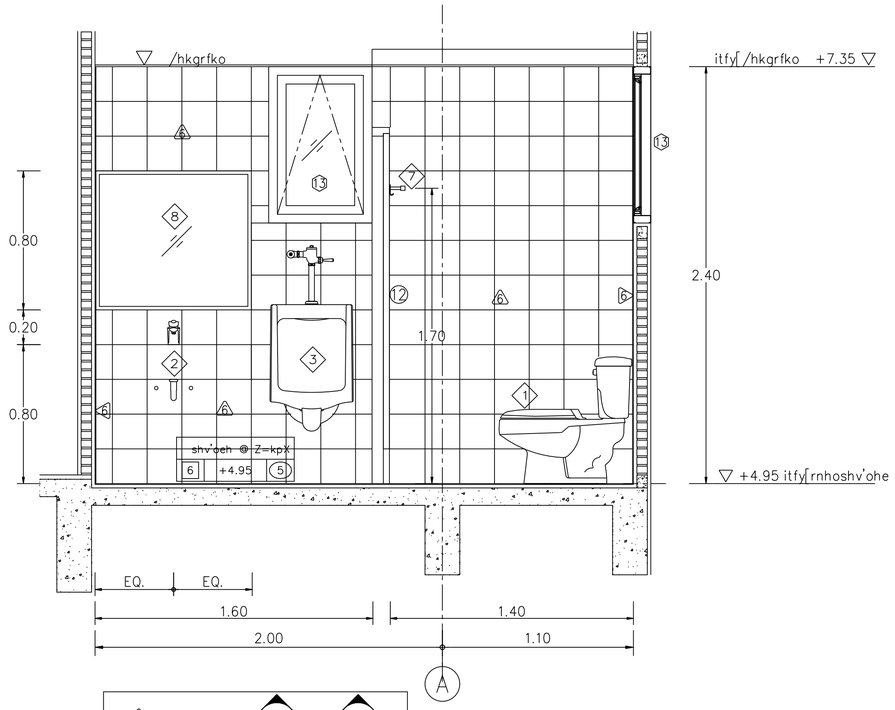

i^x9yf A-A

,k9iklj;o	1 : 25

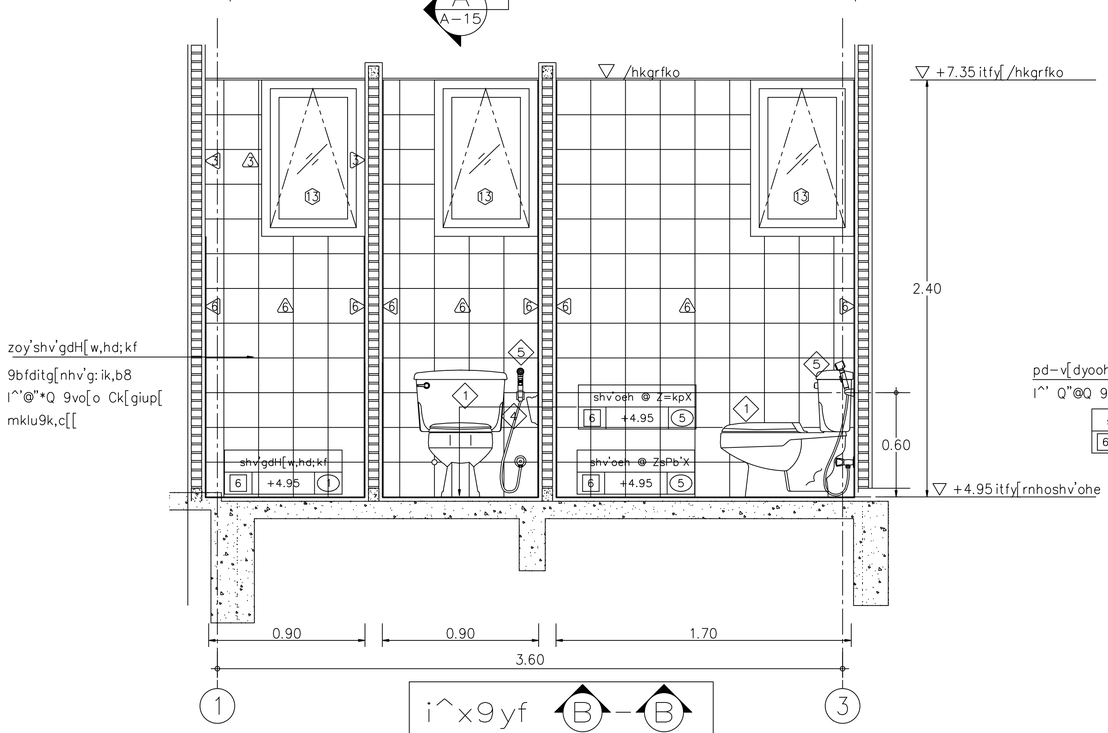

i^x9yf B-B

,k9iklj;o	1 : 25

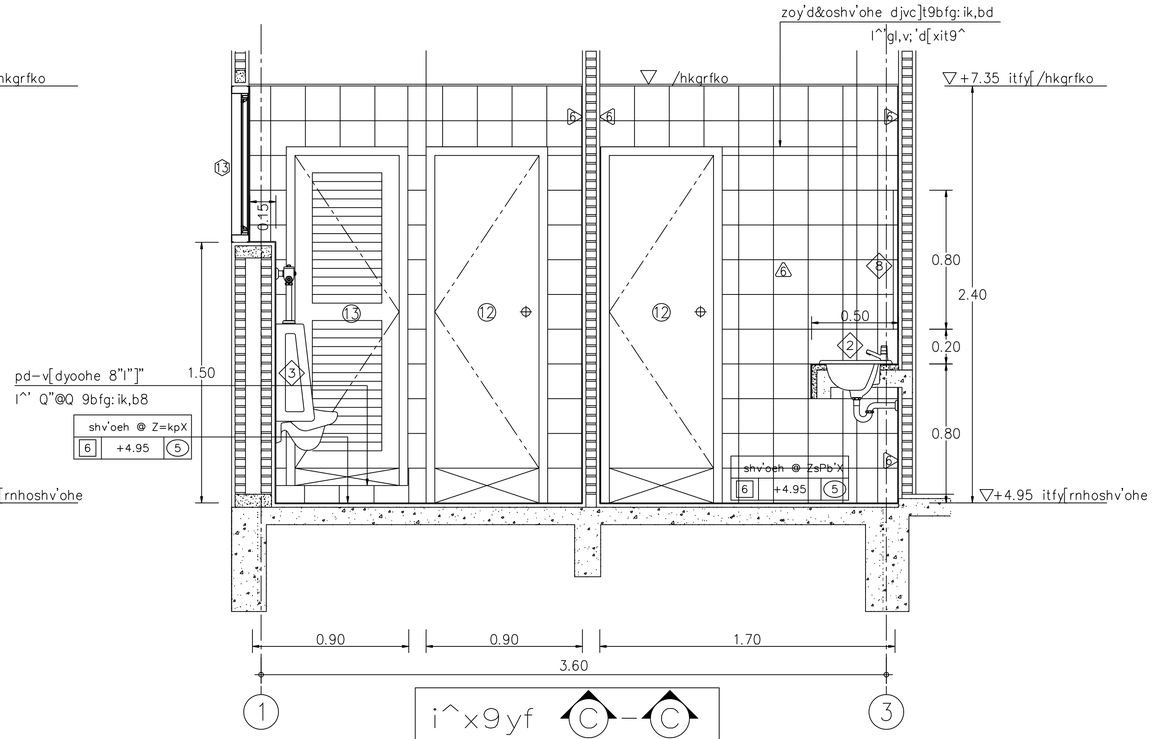

i^x9yf C-C

,k9iklj;o	1 : 25

ธนาคารเพื่อการเกษตรและสหกรณ์การเกษตร

กองบริหารอาคารสำนักงาน

แบบ
ก่อสร้างอาคาร สนง.
สาขา มาตรฐาน 2 ชั้น
(บันไดขวา)

สถาปนิก
นายวิบูลย์ เจริญวราวุฒิ สถ. 1102ส.
นายวิเชษฐ์ เจริญธีรบูรณ์ สสถ. 1762
นายศรีวัฒน์ พรหมสุวรรณ สถ. 3543ภ.

มัณฑนากร
นายสิทธิชัย อุนยะพันธ์ สถ.บ.(ภายใน)
นางอารีวัลย์ กุยะธรพรต ศษ.บ.

วิศวกรโยธา
นายสัมพันธ์ ขุทรานนท์ สย. 6270
นายนินนาท ทองมา สย. 4933

วิศวกรไฟฟ้า
นายชัยวัฒน์ ชื่อตรง ภฟก. 5414
นายนันทพล พลกล้า ภฟก. 4998
นายเสริฐศิริ น้อยวิลัย ภฟก. 14080

สุขาภิบาล
นายอร่ามโรจน์ อุตตมะปรากรม
นายชิตชัย ชัชวาลย์ปรีชา

เขียนแบบ

ตรวจแบบ | อนุมัติแบบ

แก้ไขแบบ

วันที่

แบบแสดง
c[[-pkpshv'ohe #

FILES NO.	แผ่นที่ A-15
เลขที่แบบ	รวม 42