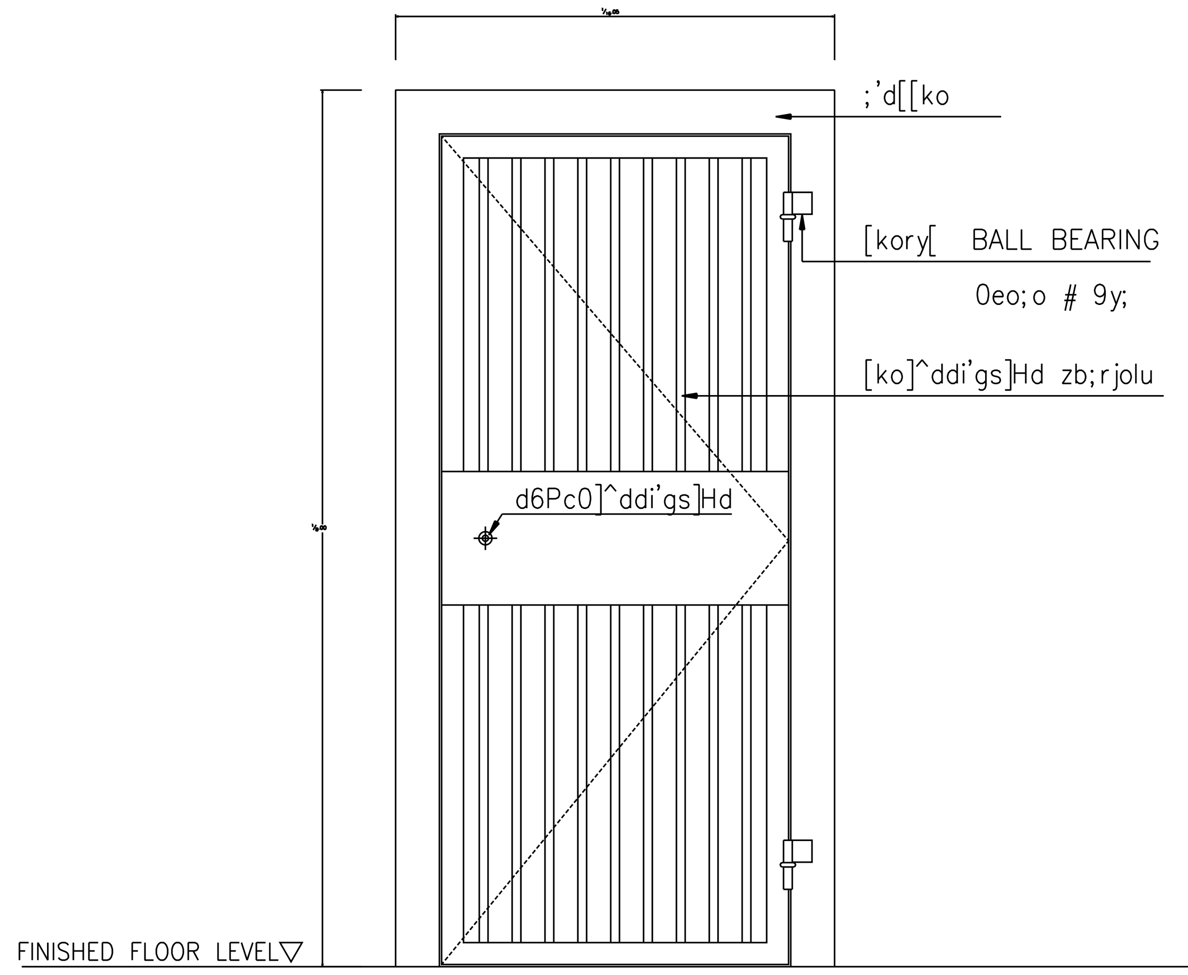

i^xfhkosohkxit9^]^ddi'gs]Hd

,k9iklj;o | 1 : 20

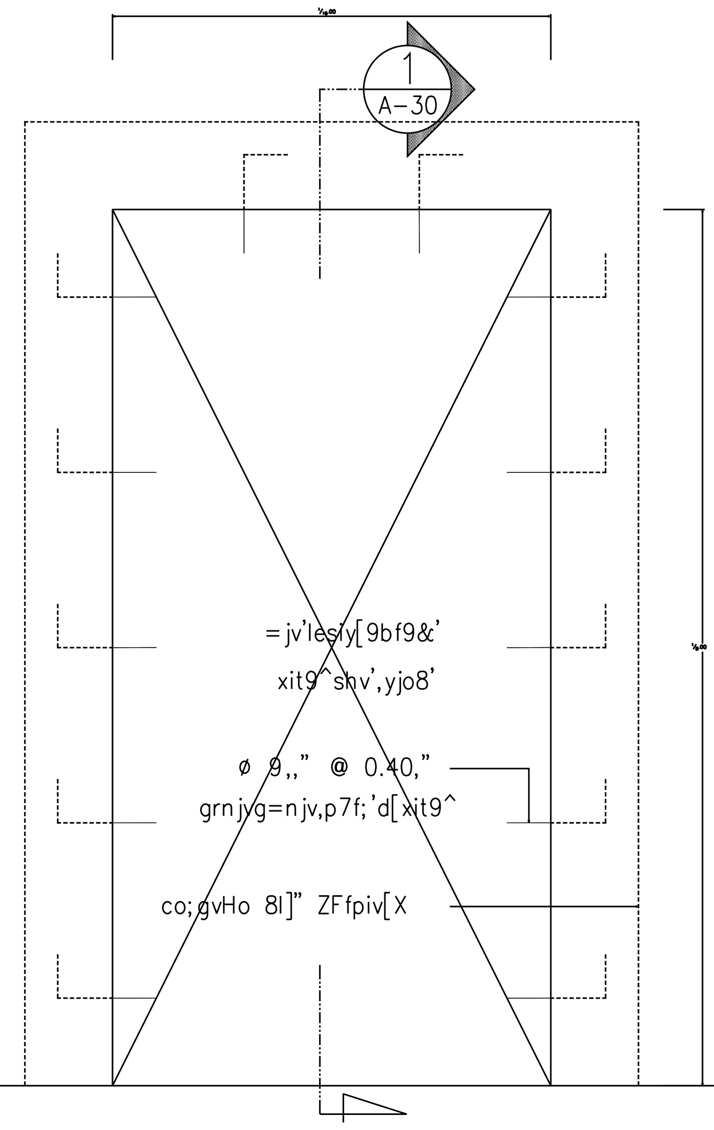

c[[-pkp=jv'xit9^shv',yjo8'

,k9iklj;o | 1 : 20

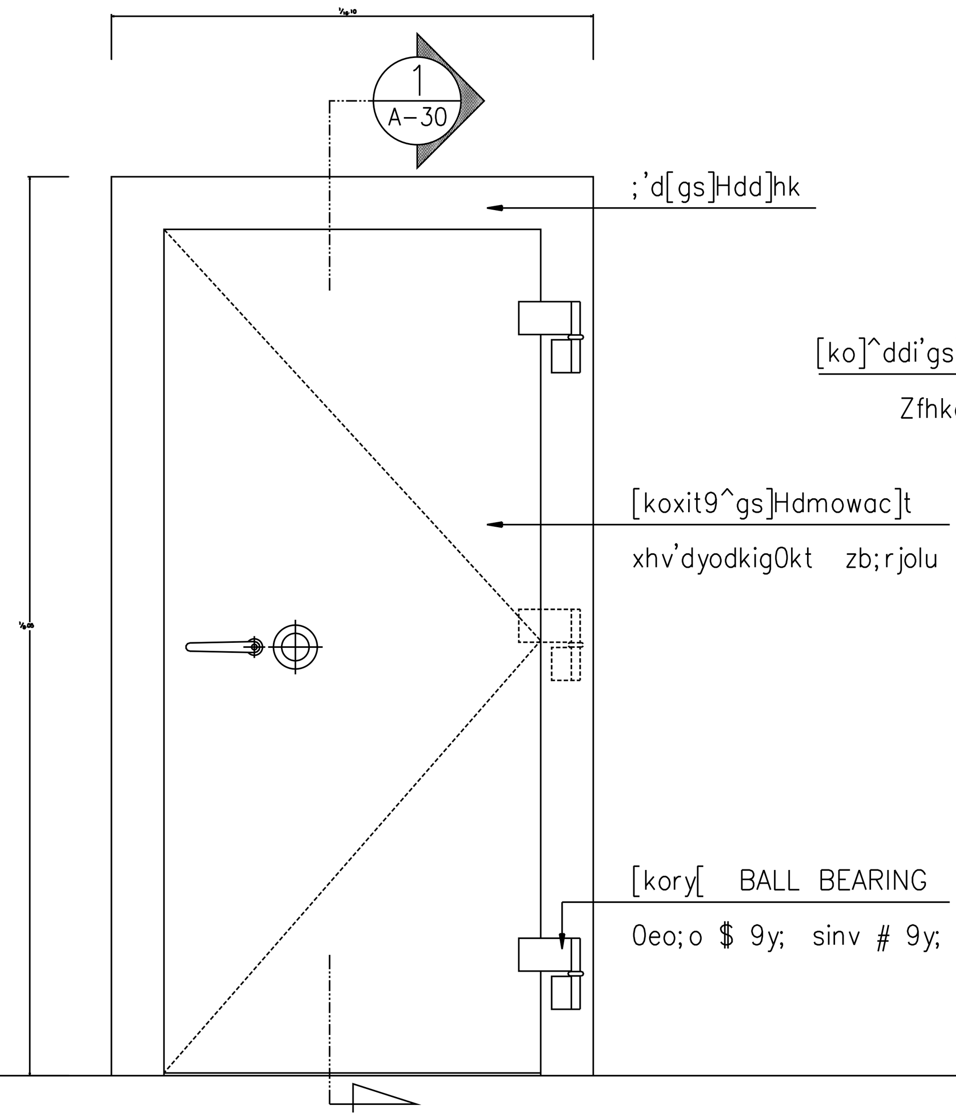

i^xfhkosohkxit9^shv',yjo8'

,k9iklj;o | 1 : 20

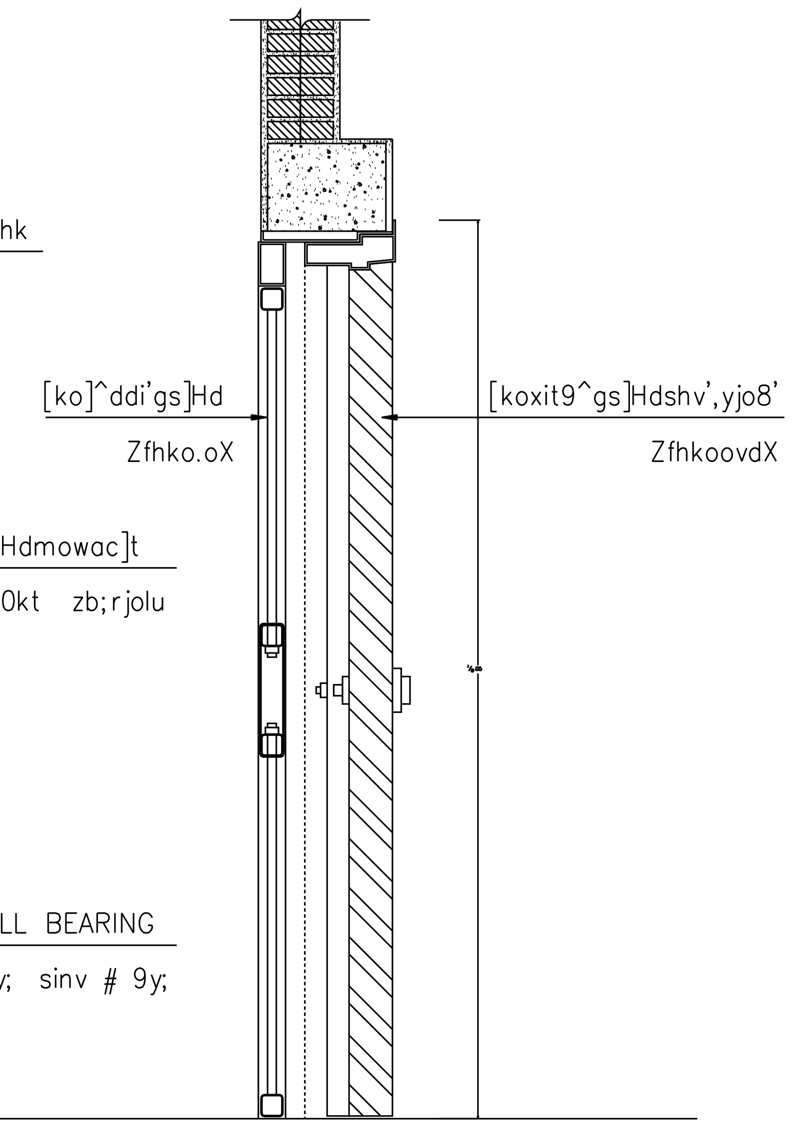

c[[-pkpi^x9yf (1)

,k9iklj;o | 1 : 20

s,kpgs96

3 8;[86,dkigxbf3xbf fh;pd6Pc0w,j9jed;jk (c5[0eo;o $ 9ecsoj'
rihv,d6Pc0]^ddi'gs]Hd @ 9ecsoj'
3 9y;[kos]yd lk,ki5mowaw,j9jed;jk % =,"mju 1500°C
3 zb;[koc]t]^ddi'=obfrjolu
3 -okf=jv'9bf9&'c]t9y;[ko .shf^ikp]tgvupf0kd SHOP DWG.
-v'[ibKymxit9^shv',yjo8' c9jw,j9jed;jkitpt.oc[[
3 xit9^gs]Hdshv',yjo8'c]t[ko]^ddi'gs]Hd .=h-v'
MOSLER , CHUBB sinv FICHET

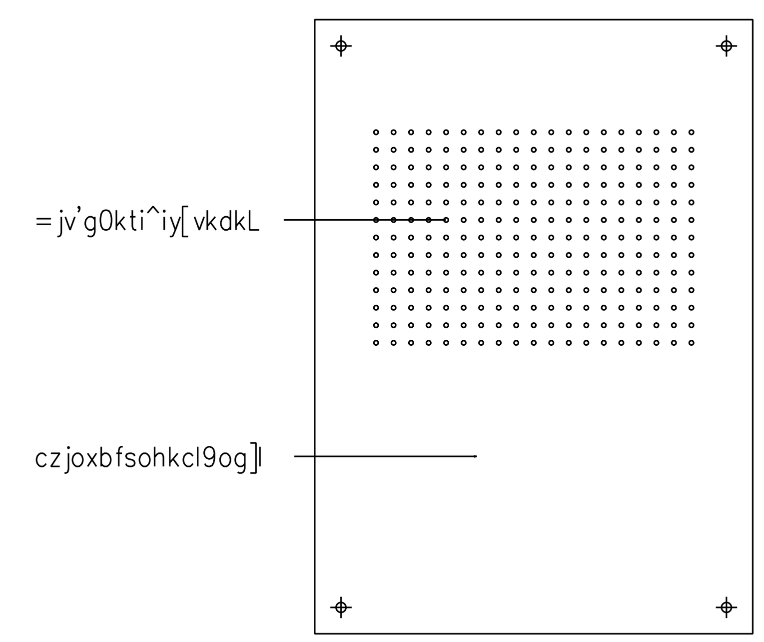

i^xfhkoovd

,k9iklj;o | 1 : 5

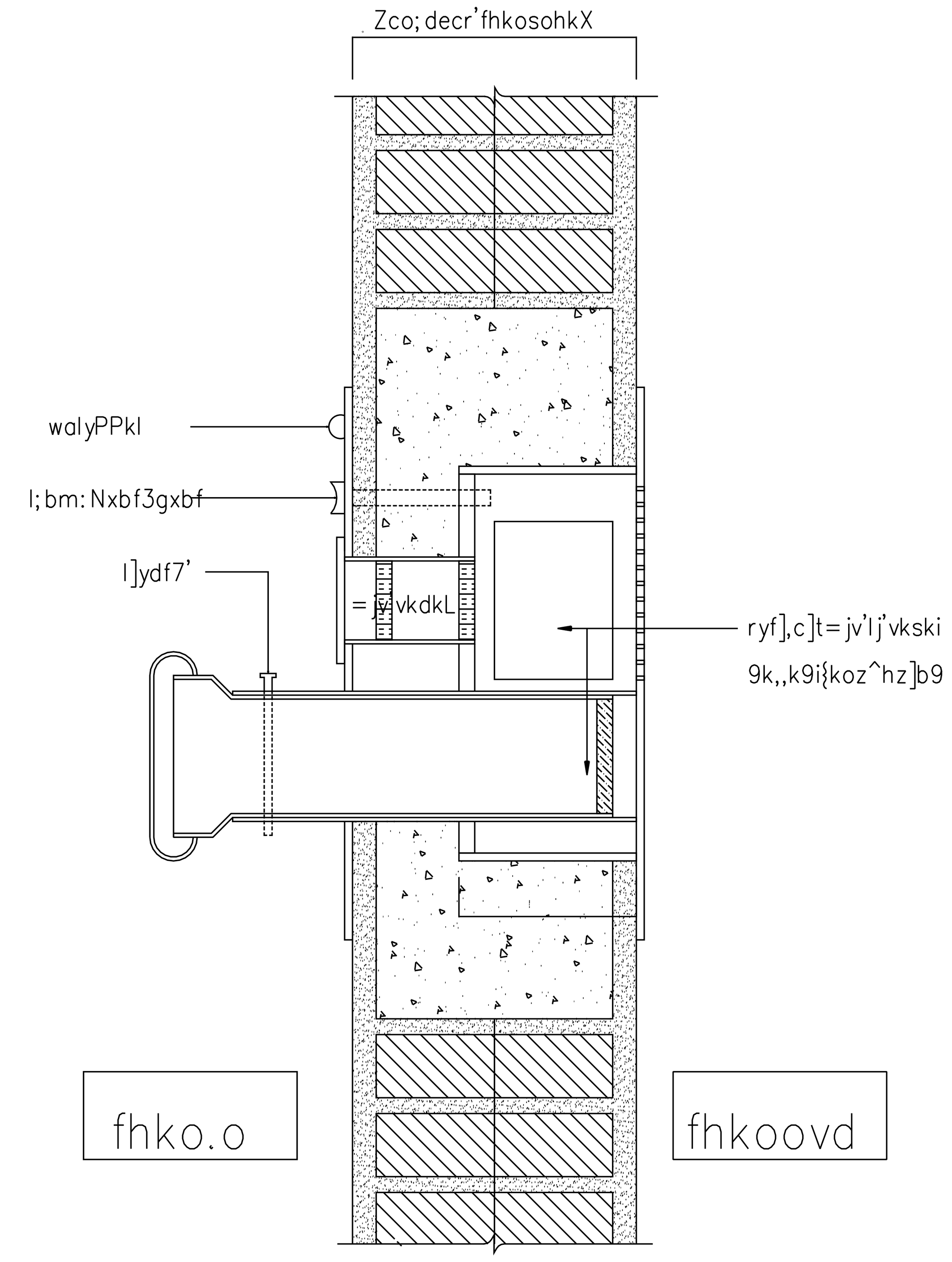

i^x9yf=jv'it[kpvkdkL3lj'vkski

,k9iklj;o | 1 : 5

s,kpgs96

dilugxHoi6jomju cpd=jv'it[kpvkdkLc]t=jv'lj'vkski .shlj'ikp]tgvupfrihv,c[[
-vvo6,y9b0kd g0hk-v'F8i'dki c]tsinvzh^vvdc[[djvo9bf9&'0ib'

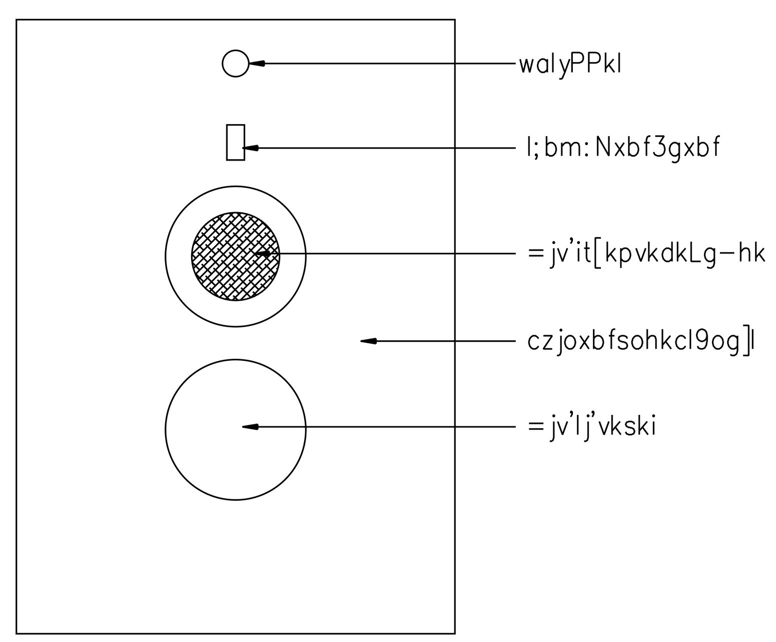

i^xfhko.o

,k9iklj;o | 1 : 5

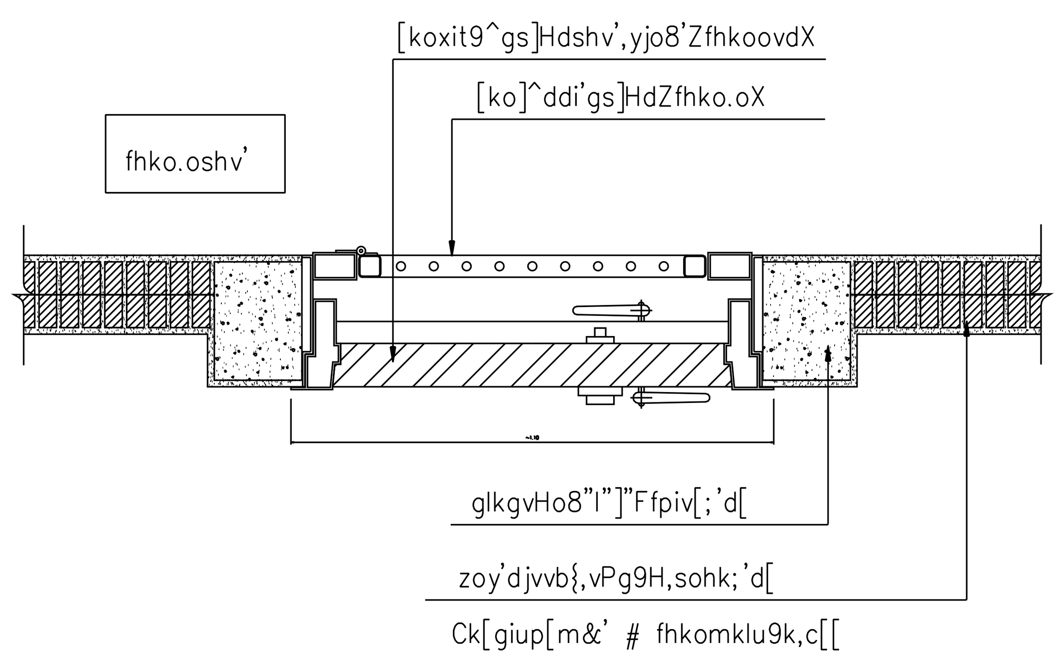

cx]oxit9^shv',yjo8'

,k9iklj;o | 1 : 20

ธนาคารเพื่อการเกษตรและสหกรณ์การเกษตร

กองบริหารอาคารสำนักงาน

แบบ

ก่อสร้างอาคาร สนง.

สาขา มาตรฐาน 2 ชั้น (บันไดซ้าย)

สถาปนิก

นายวิบูลย์ เจริญวราวุฒิ สถ. 1102ส.
นายวิเชษฐ์ เจริญธีรบูรณ์ สสถ. 1762
นายศรีวัฒน์ พรหมสุวรรณ สถ. 3543ภ.

มัณฑนากร

นายสิทธิชัย อุนยะพันธ์ สถ.บ.(ภายใน)
นางอารีวัลย์ กุยะธรพรต ศษ.บ.

วิศวกรโยธา

นายสัมพันธ์ ขุทรานนท์ สย. 6270
นายนินนาท ทองมา สย. 4933

วิศวกรไฟฟ้า

นายชัยวัฒน์ ซื่อตรง ภฟก. 5414
นายนันทพล พลกล้า ภฟก. 4998
นายเสริฐศิริ น้อยวิลัย ภฟก. 14080

สุขาภิบาล

นายอร่ามโรจน์ อุตตมะปรากรม
นายชิดชัย ชัชวาลย์ปรีชา

เขียนแบบ

ตรวจแบบ | อนุมัติแบบ

แก้ไขแบบ

วันที่

แบบแสดง

c[[-pkpxit9^shv',yjo8'

FILES NO.

แผ่นที่ A-30

เลขที่แบบ

รวม 42