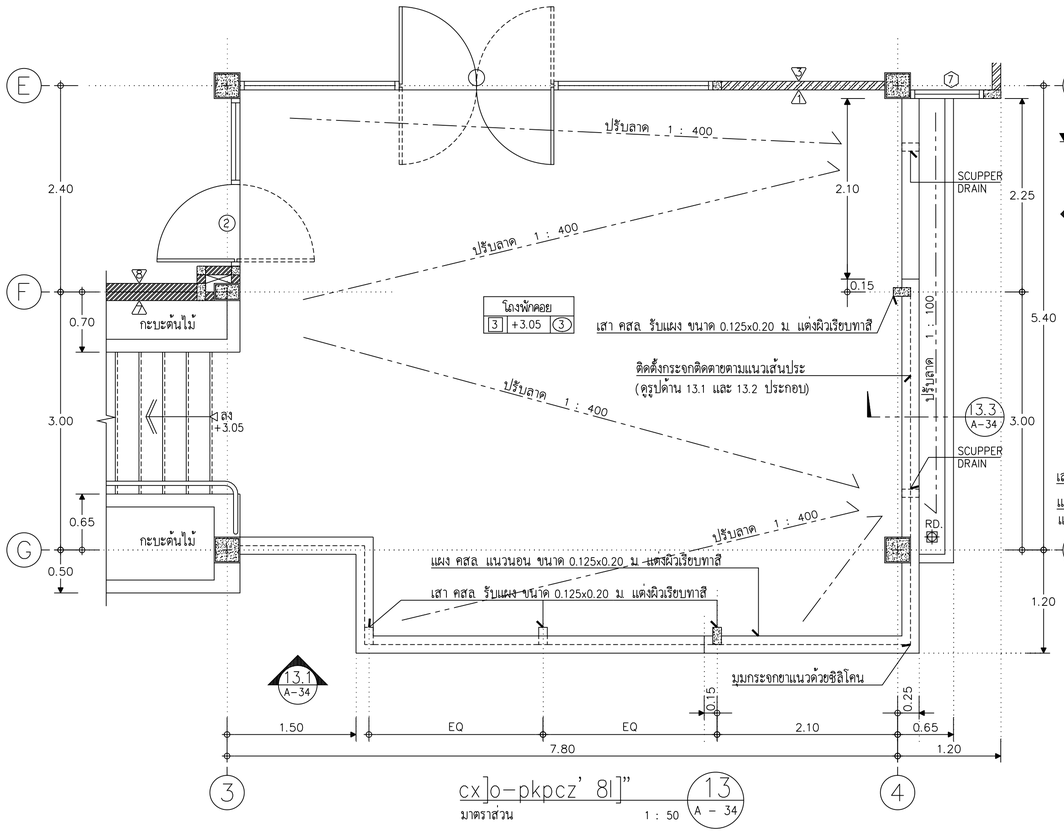

cx]o-pkpcz' 8l]"
มาตราส่วน 1 : 50
13 A - 34

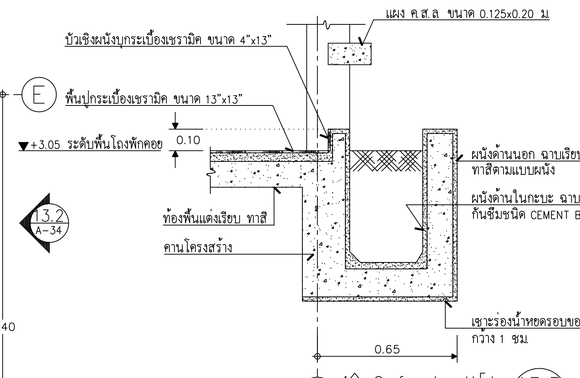

4 i^x9yf-pkpdt[t 13.3
มาตราส่วน 1 : 20 A - 34

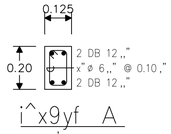

i^x9yf A
มาตราส่วน 1 : 20

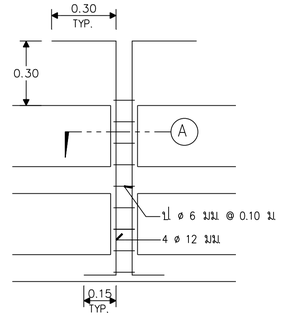

ikp]tgvupfglkp7fcz' 8l]" 9vo[o
มาตราส่วน 1 : 20

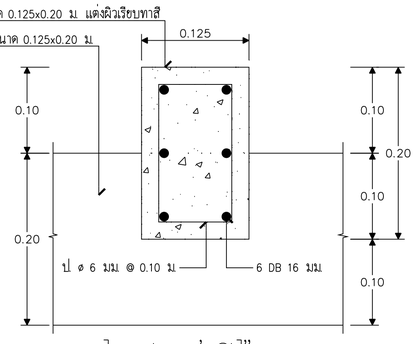

cx]o-pkpcz' 8l]"
มาตราส่วน 1 : 5

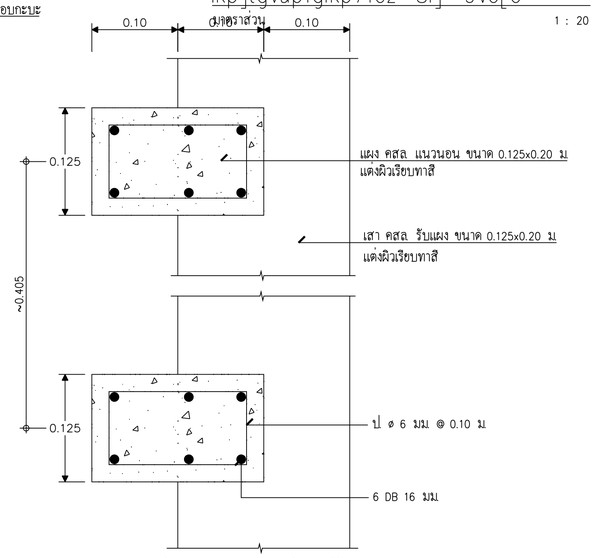

i^x9yf-pkpcz' 8l]"
มาตราส่วน 1 : 5

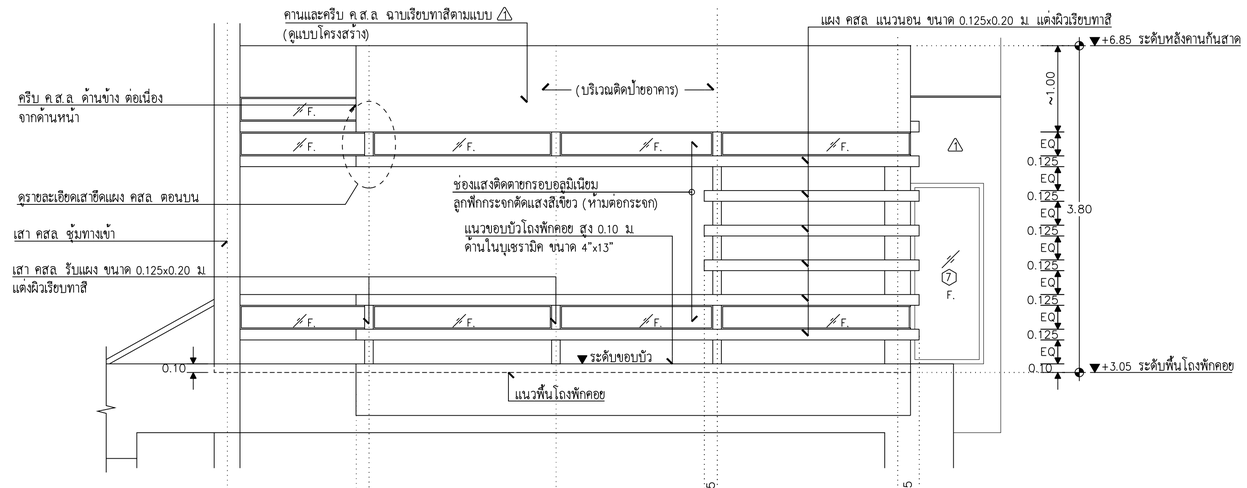

i^xfhko-pkpcz' 8l]"
มาตราส่วน 1 : 50
13.1 A - 34

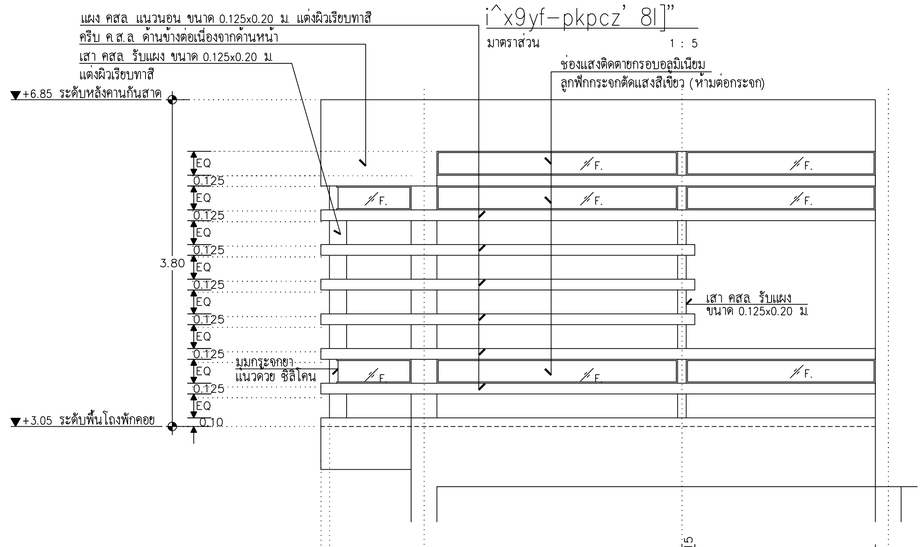

i^xfhko-pkpcz' 8l]"
มาตราส่วน 1 : 50
13.2 A - 34

c[[-pkpcz' 8"l"]" @$
ZF5'ryd8vpX

A - 34

Xref I:\2002\0203W-???. (????????)\3 ????\0203W-Paper-Head.dwg