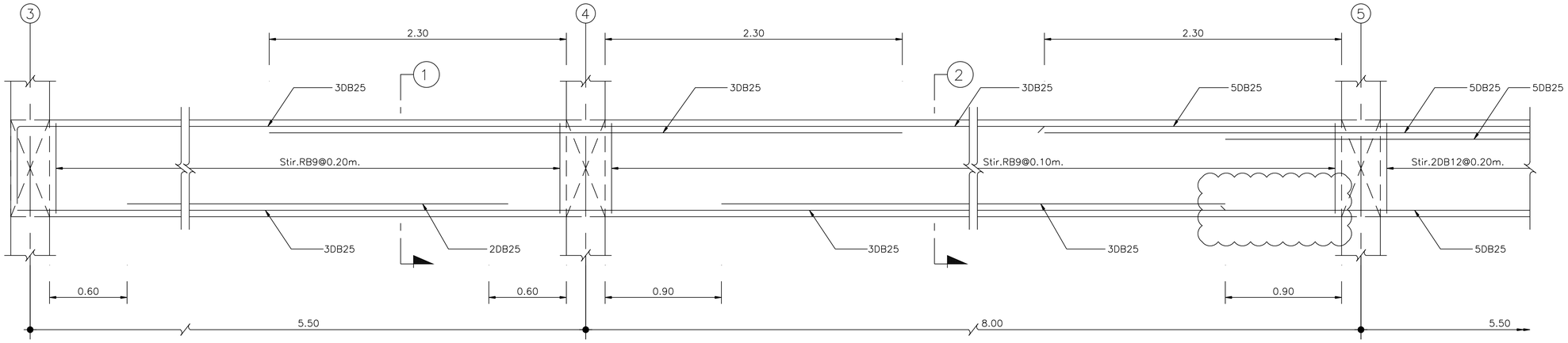

B12
SCALE 1:25

B13
SCALE 1:25

B14
SCALE 1:25

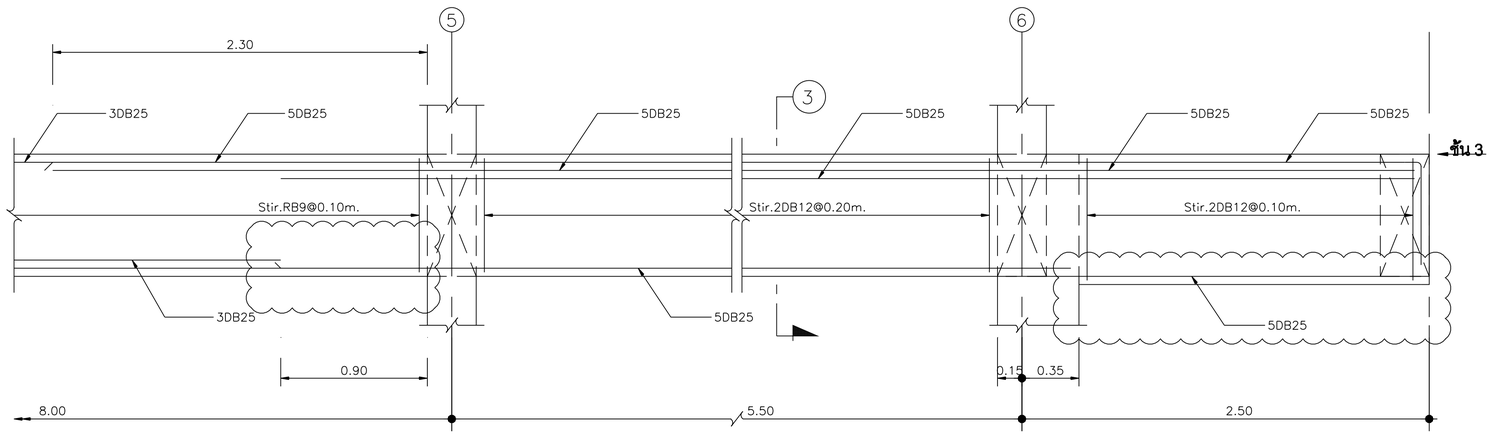

B13
SCALE 1:25

B14
SCALE 1:25

B14C
SCALE 1:25

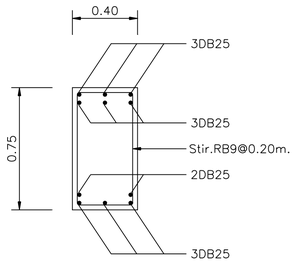

SECTION 1
SCALE 1:25

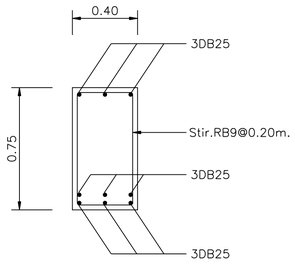

SECTION 2
SCALE 1:25

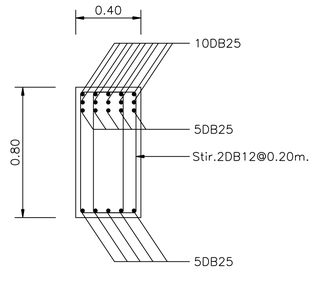

SECTION 3
SCALE 1:25

OWNER :

ธนาคารเพื่อการเกษตร
และสหกรณ์การเกษตร

DESIGNER :

บริษัท มาสเตอนาย จำกัด
193/20 ถนนพิษณุโลก แขวง ดวงพิตรพดา เขต ดุสิต กทม. 10300
Tel. 02-282-3455 Fax : 02-281-6837

สถาปนิก

บุญชง สนสิทิม ว.สถ. 499
สมพงษ์ หิรัญลักษี ภ.สถ. 2775
ชรัญ ฤทธิพันธ์ ภ.สถ. 8777

วิศวกรโครงสร้าง

ศร.สุรพล จิวาลักษณ์ วย. 1032

วิศวกรสุขาภิบาล

ศร.สุรพล จิวาลักษณ์ วย. 1032

วิศวกรไฟฟ้า

ศร.สุรพล จิวาลักษณ์ วย. 1032

ภูมิสถาปัตย์

ภาคินล ธาร์ด สนสิทิม ภ.สถ. 4446

มัณฑนากร

ณรงค์โกร ไทรบิดศรี

เขียนแบบ

ธนภูมิ อัครชัยดำรงเดช

CHECKED | DATE :
APPROVED

โครงการ

แบบอาคารมาตรฐานสำนักงานสาขา

อาคาร ค.ส.ล. สูง 3 ชั้น

สถานที่ตั้ง

แบบแสดง

แบบมาตรฐาน " Type A "

รายละเอียดคาน

SCALE : 1 : 25
DATE : 31 ตุลาคม 2548
CHECKED :
JOB NO : 2005-02
FILE NAME : 2005-01-

S-20

DRAWING NO :

ALL RIGHT RESERVED :
ผลงานออกแบบเป็นกรรมสิทธิ์ของบริษัทผู้ออกแบบ แบบทั้งหมดหรือส่วนใดๆของแบบ ไม่อนุญาตให้นำไปใช้ในโครงการอื่นหรือเผยแพร่ได้โดยไม่ได้รับอนุญาตจากบริษัทผู้ออกแบบ

REVISIONS : | DATE :