3 P, 4 W 380/220 V POWER PANELBOARD SCHEDULE

POWER PANEL No : MDB — MAIN : CB 3P, 175 AT — LOCATION : PANTRY
MAIN BUSBARS 4x250 A. — NEUTRAL 100% — FOR : POWER
MIN.IC>= : 22 KA. — (MAIN C.B) / 14 KA. (FDR C.B)

FDR NO	Connected load in VA A	B	C	CB POLE	AT	to	Conductors No.	size	type	CONDUIT No.	size	type
F1	2940	3650	3500	3	40	LCC	4	10	THW	1	1"	IMC
							1	6	THW/G			
F2	4335	2940	4270	3	50	LCE	2	16	THW	–	–	**
							1	6	THW/G			
F3	6400	9400	9220	3	80	LC1	4	35	THW	–	–	**
							1	10	THW/G			
F4	12510	9425	9800	3	80	LC2	4	35	THW	1	2"	IMC
							1	10	THW/G			
F5	3050	–	–	2	40	LG	2	1C–10	NYY	1	2"	IMC
							1	6	THW/G			
F6	–	–	–	3	80	SPACE	–	–	–	–	–	–
TOTAL	28220	25415	26790	CONDUCTOR : 4(1Cx95)–NYY						CONNECTED TO FEEDER NUMBER TR		
	83420			CONDUIT : 3" IMC OR HDPE (SEE LAY OUT)								

380/220 V STANDARD PANELBOARD SCHEDULE

PANEL No. : LCC — MAIN : CB — LOCATION : COMPUTER ROOM
CAPACITY : 12 — MOUNTING : SURFACE — FOR : COMPUTER

CCT NO	CONNECTED LOAD IN VA PHASE A	PHASE B	PHASE C	BRANCH CB POLE	AT	CONDUCTORS SIZE	TYPE	DESCRIPTION
1A	720			1	16	2.5/1.5(G)	THW	RECEPTACLE OUTLET BANKING AERA
3B		1080		1	16	2.5/1.5(G)	THW	RECEPTACLE OUTLET BANKING AERA
5C			1000	1	16	–	THW	SPARE
7A	720			1	16	4/2.5(G)	THW	RECEPTACLE OUTLET
9B		1000		1	16	4/2.5(G)	THW	POWER TO ATM ROOM.
11C			1000	1	10	–	–	SPARE
13A								
15B								
17C								
2A	1500			1	16	4/2.5(G)	THW	POWER SUPPLY OF COMPUTER SYSTEM
4B		1570		1	16	2.5/1.5(G)	THW	AIR-CONDITION (CDU-101)
6C			1500	1	16	4/2.5(G)	THW	POWER SUPPLY OF WAN SYSTEM
8A				1	16	–	–	SPARE
10B				1	20	–	–	SPARE
12C				1	32	–	–	SPARE
14A								
16B								
18C								
TOTAL	2940	3650	3500	MAIN : CB		4x10 / 1x6	THW / THW/G	CONNECTED TO FEEDER NUMBER:
	10,090 DF 0.7 = 7630			3P,40 AT IC>=10KA		CONDUIT : 1" IMC		MDB–F1

380/220 V STANDARD PANELBOARD SCHEDULE

PANEL No. : LC1 — MAIN : LUG — LOCATION : GROUND FLOOR
CAPACITY : 18 CIRCUITS — MOUNTING : SURFACE — FOR : LIGHTING & POWER

CCT NO	CONNECTED LOAD IN VA PHASE A	PHASE B	PHASE C	BRANCH CB POLE	AT	CONDUCTORS SIZE	TYPE	DESCRIPTION
1A	4560			1	32	6/4(G)	THW	CDU–102
3B		4560		1	32	6/4(G)	THW	CDU–103
5C			4560	1	32	6/4(G)	THW	CDU–104
7A	–			1	32	–	–	SPARE
9B		540		1	16	2.5/1.5(G)	THW	RECEPTACLE OUTLET
11C			1440	1	16	2.5/1.5(G)	THW	RECEPTACLE OUTLET
13A	540			1	16	2.5/1.5(G)	THW	RECEPTACLE OUTLET
15B		1080		1	16	2.5/1.5(G)	THW	RECEPTACLE OUTLET
17C			–	–	–	–	–	–
2A	300			1	10	2.5	THW	LIGHTING
4B		2220		1	20	4/2.5(G)	THW	CDU–105
6C			2220	1	20	4/2.5(G)	THW	CDU–106
8A	1000			1	16	2.5/1.5(G)	THW	RECEPTACLE OUTLET
10B		1000		1	16	–	–	SPARE
12C			1000	1	10	2.5	THW	LIGHTING
14A	–			1	32	–	–	SPARE
16B		–		1	32	–	–	SPARE
18C			–	1	20	–	–	SPARE
TOTAL	6400	9400	9220	MAIN :		4x35 / 1x10	THW / THW/G	CONNECTED TO FEEDER NUMBER:
	25020			NONE		CONDUIT : IN CUBICLE		MDB–F3

380/220 V STANDARD PANELBOARD SCHEDULE

PANEL No. : LCE — MAIN : LUG — LOCATION : GROUND FLOOR
CAPACITY : 12 CIRCUITS — MOUNTING : SURFACE — FOR : LIGHTING & POWER

CCT NO	CONNECTED LOAD IN VA PHASE A	PHASE B	PHASE C	BRANCH CB POLE	AT	CONDUCTORS SIZE	TYPE	DESCRIPTION
1A	1500			1	16	2.5	THW	KSU, FCP, CCTV
3B		800		1	16	2.5/1.5(G)	THW	FOR WATER PUMP & PUMP CONTROL BP1
5C			1120	1	16	4/4(G)	NYY	FOR WATER PUMP & PUMP CONTROL BP2
7A	1345			1	10	2.5	THW	LIGHTING
9B		800		1	10	2.5	THW	ATM & STAIR LIGHTING
11C			1500	1	20	4/2.5(G)	THW	SPARE A/C ATM ROOM
13A								
15B								
17C								
2A	900			1	10	2.5/1.5(G)	THW	KSU, FCP, CCTV
4B		640		1	10	2.5	THW	LIGHTING
6C			800	1	10	2.5	THW	LIGHTING
8A	590			1	10	2.5	THW	LIGHTING
10B		700		1	10	2.5	THW	LIGHTING
12C			850	1	10	2.5	THW	LIGHTING
14A								
16B								
18C								
TOTAL	4230	2940	2770	MAIN :		4x16 / 1x6	THW / THW/G	CONNECTED TO FEEDER NUMBER:
	9940			NONE		CONDUIT : IN CUBICLE		MDB–F2

380/220 V STANDARD PANELBOARD SCHEDULE

PANEL No. : LC2 — MAIN : CB — LOCATION : LOCKER, UPPER FLOOR
CAPACITY : 18 CIRCUITS — MOUNTING : SURFACE — FOR : LIGHTING & POWER

CCT NO	CONNECTED LOAD IN VA PHASE A	PHASE B	PHASE C	BRANCH CB POLE	AT	CONDUCTORS SIZE	TYPE	DESCRIPTION
1A	4560			1	32	6/4(G)	THW	CDU–201
3B		4560		1	32	6/4(G)	THW	CDU–202
5C			4560	1	32	6/4(G)	THW	CDU–203
7A	4560			1	32	6/4(G)	THW	CDU–204
9B		–		1	32	–	–	SPARE
11C			900	1	16	2.5/1.5(G)	THW	RECEPTACLE OUTLET
13A	500			1	10	2.5/1.5(G)	THW	RECEPTACLE OUTLET (FOR MATV)
15B		1080		1	16	4/2.5(G)	THW	RECEPTACLE OUTLET
17C			1620	1	16	4/2.5(G)	THW	RECEPTACLE OUTLET
2A	890			1	10	2.5	THW	LIGHTING
4B		1255		1	10	2.5	THW	LIGHTING
6C			1000	1	20	–	–	SPARE
8A	1000			1	10	–	–	SPARE
10B		1500		1	32	–	–	SPARE
12C			720	1	16	2.5/1.5(G)	THW	RECEPTACLE
14A	1000			–	–	–	–	SPACE
16B		1000		–	–	–	–	SPACE
18C			1000	–	–	–	–	SPACE
TOTAL	12510	9425	9800	MAIN : CB		4x35 / 1x10	THW / THW/G	CONNECTED TO FEEDER NUMBER:
	31735			3P,80 AT. IC>=10KA		CONDUIT : 2" IMC		MDB–F4

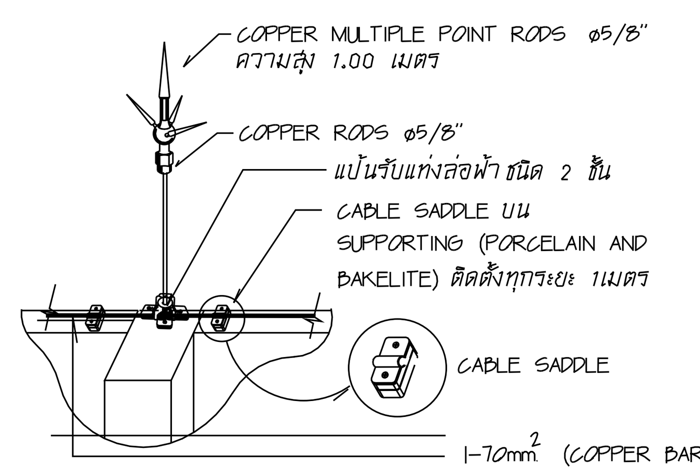

ภาพแสดงการติดตั้งแท่งล่อฟ้า และอุปกรณ์จับยึดสายล่อฟ้า

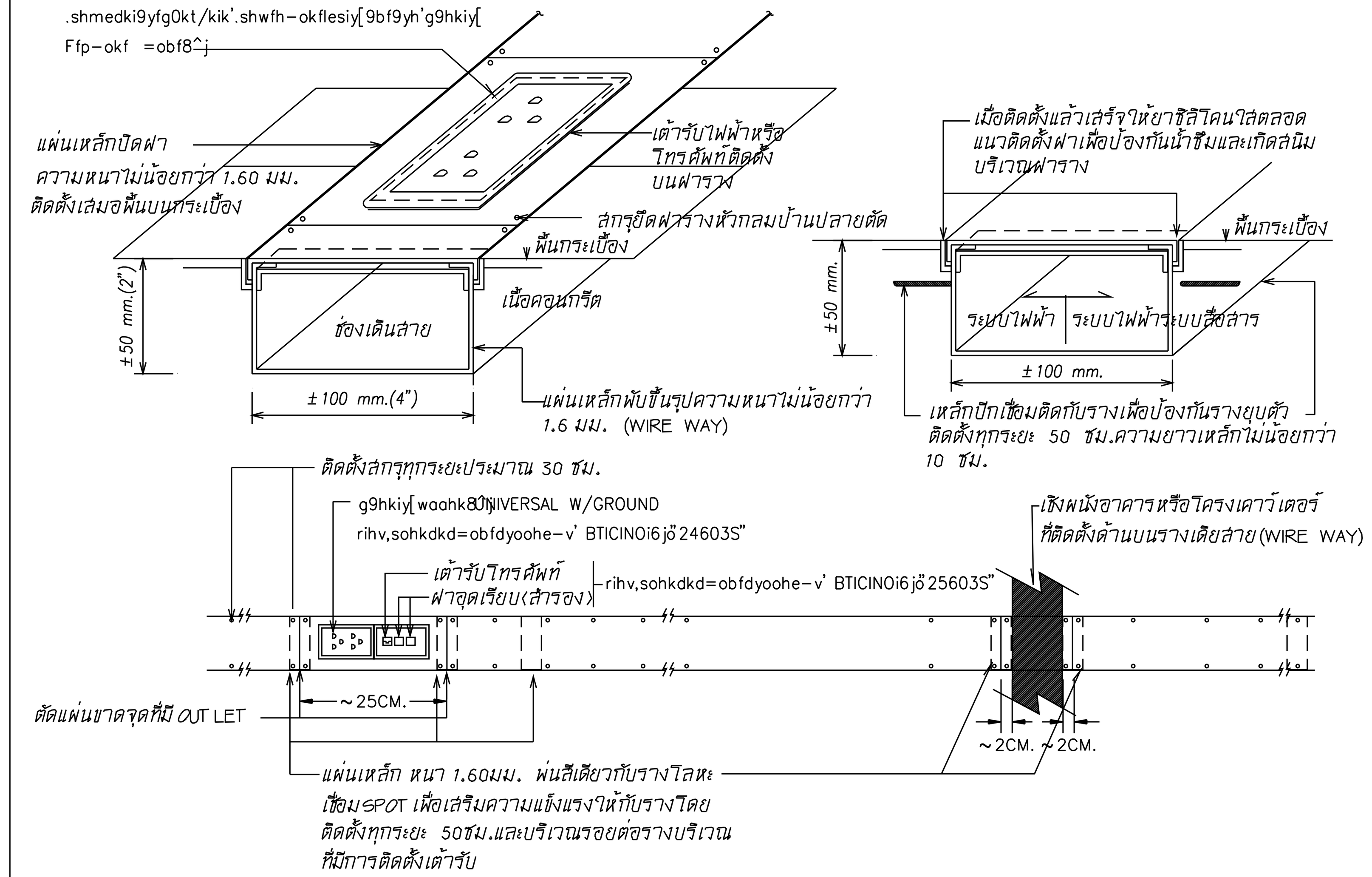

รายละเอียดการติดตั้งรางเดินสายเต้ารับไฟฟ้า และเต้ารับโทรศัพท์

หมายเหตุ

-รางเดินสายที่ติดตั้งบริเวณพื้นอาคารทั้งหมด ฝาปิดรางเมื่อติดตั้งแล้วเสร็จต้องทดสอบการเปิดฝารางให้สามารถเปิดปิดได้สะดวก เมื่อต้องการเปิดฝารางเพื่อติดตั้งสายตัวนำเพิ่มเติมในภายหลัง
-ให้ทำการพ่นสีฝารางเดินสายที่ติดตั้งทั้งหมด ด้วยสีพ่นชนิดแห้งช้า โดยสีที่ใช้พ่นต้องเป็นสีน้ำมันที่กลมกลืนกับพื้น หรือผนังอาคาร บริเวณที่ติดตั้งอาคาร หรือใช้สีฝุ่นพ่นอบมาจากโรงงานผู้ผลิต
-สกรูสำหรับยึดฝารางต้องเป็นชนิดที่ไม่มีปลายแหลมเพื่อป้องกันการ เจาะทะลุฉนวนสายตัวนำที่ติดตั้งภายใน
-ก่อนทำการติดตั้งสายภายในราง ผู้รับจ้างต้องทำความสะอาดภายในรางด้วยการดูดฝุ่นผงออกพร้อมทำการพ่นสีภายในรางด้วย สีแห้งช้าโทนสีเดียวกันกับฝารางที่จะนำมาติดตั้ง
-ให้ผู้รับจ้างจัดกลุ่มสายที่ติดตั้งภายในรางที่ติดตั้ง โดยให้ใช้เข็มขัดรัดสายในล่อนรัดเพื่อจัดสายเป็นกลุ่ม และใช้ตัวจับยึดไม่สายขยับ
-ฝารางเดินสายที่เดินผ่านผนัง หรือโครงเคาว์เตอร์ ให้ทำการตัดแบ่งฝารางให้ขาดแยกออกจากฝารางในส่วนอื่นๆ และกำหนดให้มีส่วน ยื่นเลยออกจากผนังหรือเคาว์เตอร์แต่ละด้านต้องไม่น้อยกว่า 2 ซม.และให้จัดทำเสริมโครงตามที่ระบุในวิธีติดตั้งรางสายสำหรับฝารางที่ จะติดตั้งภายหลัง

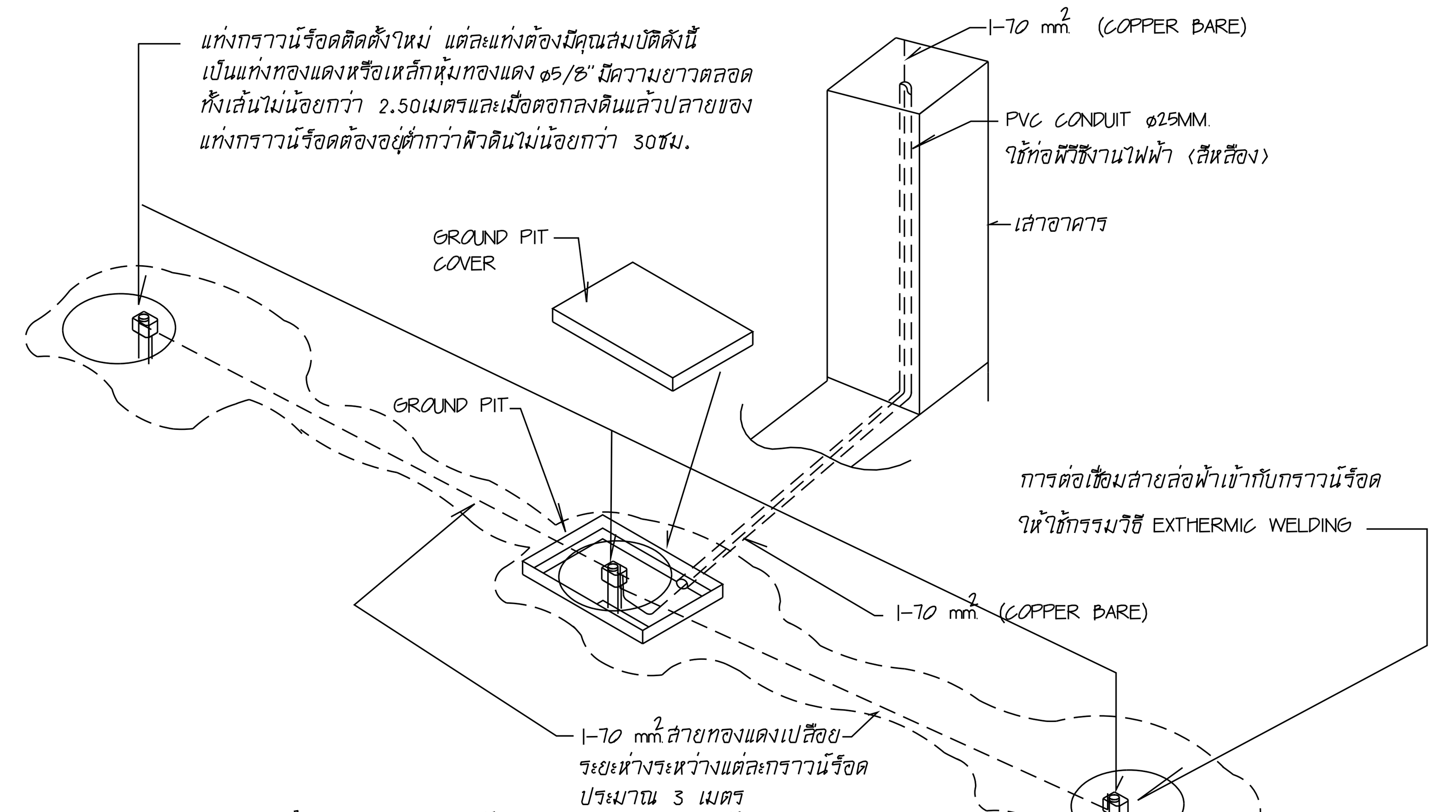

ภาพแสดงการติดตั้งระบบกราวน์ร็อด สายกราวน์

TEST POINT BOX ระบบล่อฟ้า

- GROUND PIT บ่อพักสำเร็จรูปสำหรับงานติดตั้งระบบกราวน์ร็อด ลักษณะเป็นบ่อคอนกรีตขนาดไม่เกิน 30x30ซม.ฝาด้านบนหนาไม่เกิน 5 ซม.มีห่วงเหล็กสำหรับ จับหิ้วเพื่อเปิดฝาบ่อ เพื่อตรวจสอบอุปกรณ์ภายใน Zf^–pkp0kdikpdkixitdv[c[[zy'waahk[ibg;IX

REVISIONS	DATE

NOTE
- ALL DIMENSIONS ARE IN METER UNLESS OTHERWISE INDICATED
- NO DIMENSION SHALL BE SCALED
- ALL DRAWINGS ARE THE PROPERTY OF THE AREA CO.,LTD. AND CAN NOT BE USED REPRODUCED OR DUPLICATED WITHOUT PERMISSION

OWNER
Tok8kigrnjvdkigdK9i
c]tlsdildkigdK9i

DESIGNER
AREA CO.,LTD.
111/1 Ladprao23 Ladyao Chatuchak Bangkok 10900
Tel. (662) 5139533–5 Fax. (662) 5139536

l5kxobd
v]'dilN 9ik=^ ลก.1013ล
;yo=yp [6P;lb=pN ลก.1547ภ
okp;b[^]pN g0ibP;ik;6<b l5"@@Q#"
okpLiu;y<oN ris,l6;iil l5"$*%$4"

;bL;diF8i'lihk'
okply,ryoTN –6mikoomN lp"(#)Q
okpobookm mv',k lp"%+$$

;bL;dil6–k4b[k]
okplpk, 06jorb0kilN 4d")_%Q
okpvijk,Fi0oN v699,txikdi,
okp=bf=yp =y=;k]pNxiu=k

;bL;diwaahk
okp=yp;y<oN :njv9i' 4ad"*%@%
okp;boyp mv'oriy9oN 4ad"@))#*

;bL;dig8injv'd]
okplpk, 06jorb0kilN 4d")_%Q

,ylRokdi
okplbmTb=yp v6optryoTN l5"["Z4kp.oX
ok'vkiu;y]pN d6ptTiri9 LK"["
okpvbllit =^;'KN LK"["

DRAWN	DATE
CHECKED	
APPROVED	

F8i'dki
xiy[xi6'vk8kileoyd'kolk–k
Zleoyd'ko # =yhoX

muj9&'

c[[clf'
ตารางโหลดไฟฟ้า
วัตถุประสงค์ และเงื่อนไขการดำเนินการ

FILE NO	DRAWING NO
0203	EE–05
DATE 05 / 02 / 2003	
SUB TOTAL 13	GRAND TOTAL